武帅 874一台

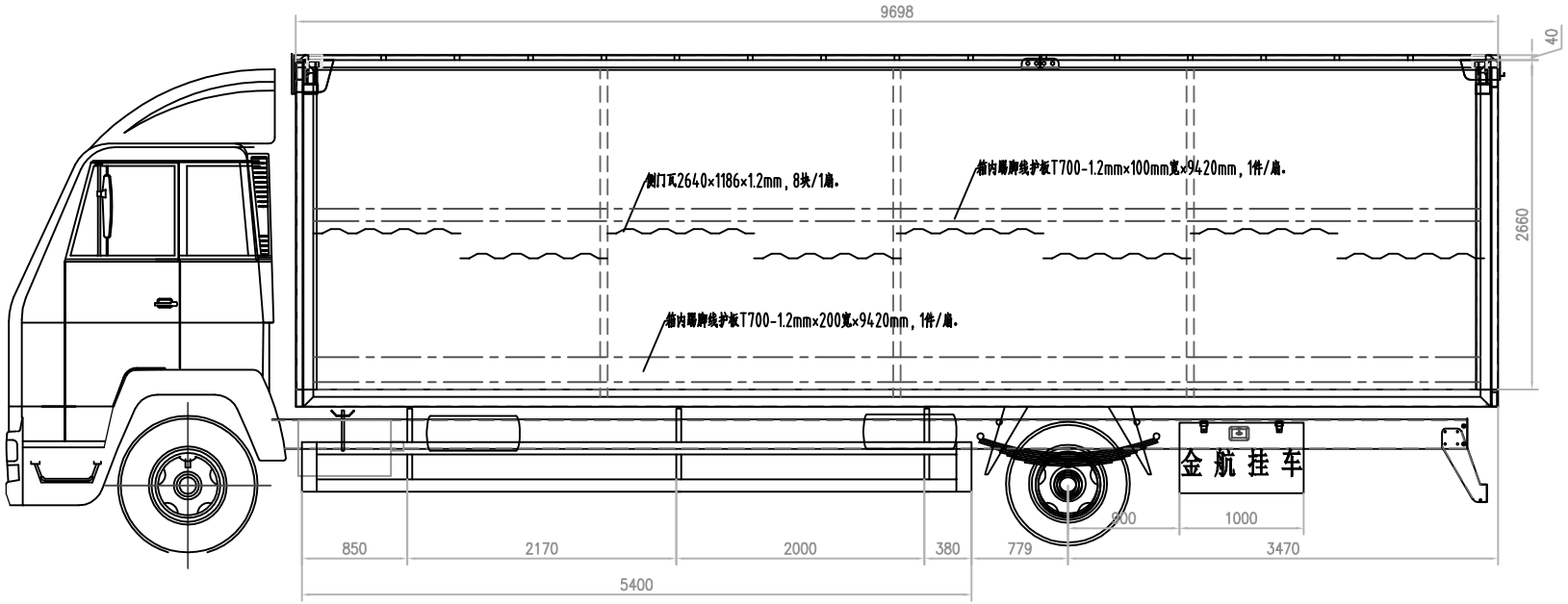

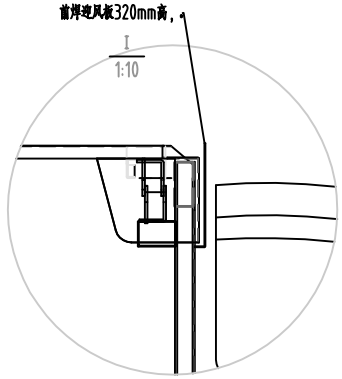

技术要求；解放牌CA5320XXYP62K1L6T4E6Z厢式运输车

1；外形尺寸；12000×2550×4000mm。

2；货箱内径；9700×2460×2700mm

3；副梁；220#折弯件 T700-4.5mm，2件。

4；车厢；底板T700-2.0mm，边板，T700-1.2mm

5；山东海沃油缸80-600-双向油缸4个。

6；容积；63m³，额定载荷；18吨。

7;自重8500(+/-5%)kg，

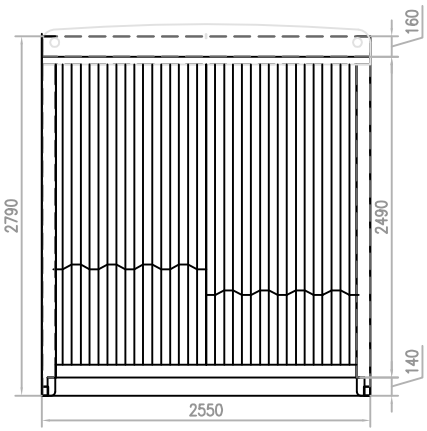

前档，竖瓦楞，一层，上横梁160×60方管，下横梁50×100方管。

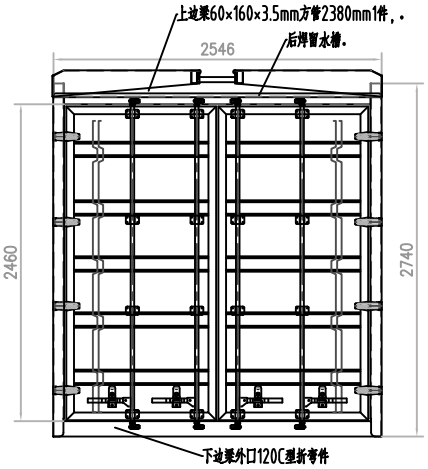

借通用件登记					单车总装图		石家庄市金航挂车制造有限公司
借通用件登记							
描 图	标记	处数	更改文件号	签字	日期		9800箱式翼展单车
描图	设计		标准化		图样标记	重量	比例
校 描							武帅 874一台
校图	审核						
旧底图总号	工艺		日期	日期	共 页	第 页	
旧底图总号							
签 字							
签字							
日 期							